Möbelkantriegel III

010012

Einbauzeichnung

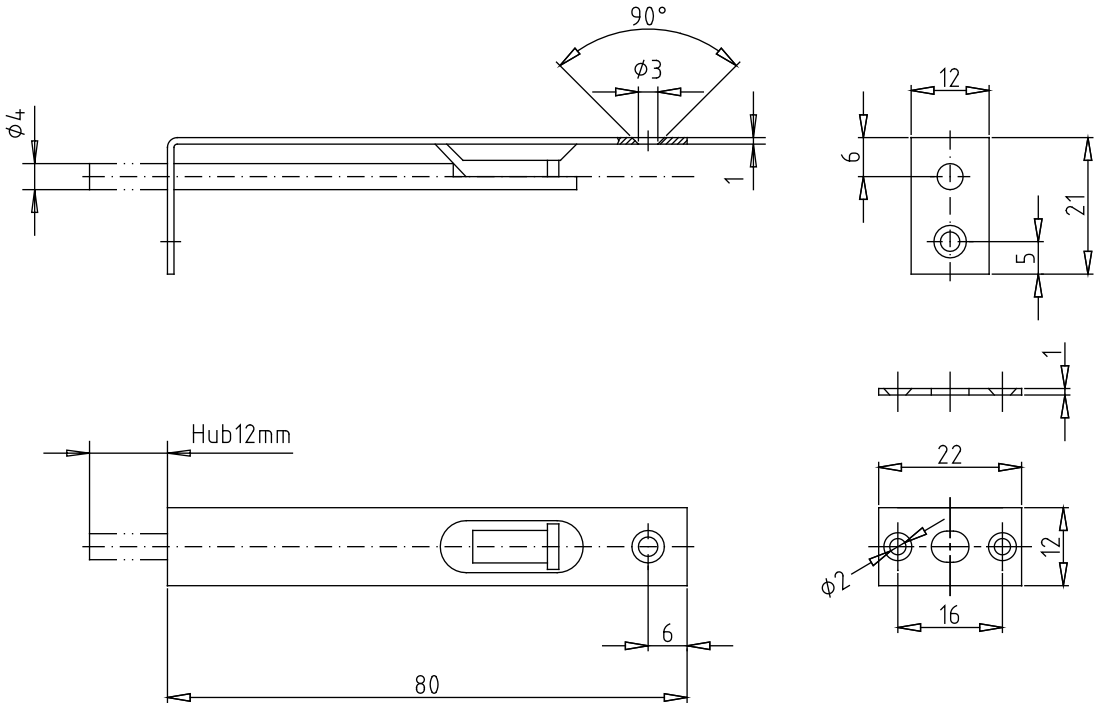

www.riegel-shop24.de

Für etwaige Druckfehler und Irrtümer ist jede Haftung ausgeschlossen. Laufende Änderungen ohne Mitteilung behalten wir uns vor.
No liability for errors and omissions. Subjekt to change without notice.